Ansichten und Schnitte Fachwerkknoten 5

Hauptansicht geschnitten in Mitte Fachwerkbinder
M 1:5

Zusammenbau und Schweißfolge Knotenpunkt

- Fachwerk-Untergurt als U-Profil zusammensetzen
  Pos.212 (Obergurtblech), 226 und 290 (Stegbleche) (Siehe Schnitt A-A)
- Querträgeraussteifungen Pos. 130/131(137) in Fachwerk-Untergurt einsetzen und umlaufend verschweißen
- Mittleres Aussteifungsblech Pos.144 einsetzen und verschweißen
- Seitlichen Aussteifungsbleche Pos.142 inkl. Pos.65 einsetzen und verschweißen
- Knotenbleche Pos.65 an mittleres Schottblech Pos.144 ansetzen und umlaufend verschweißen
- Untergurt Fachwerkbinder als Hohlprofil zusammensetzen Pos.170 und 193 (Untergurtblech)
- Untergurtbleche der Enddiagonalen (Pos.219 und 236) einsetzen und verschweißen
- Obergurtbleche der Enddiagonalen (Pos.168 und 196) einsetzen und verschweißen
- Gebogene Radienbleche Pos. 145,176 und 178 einsetzen und verschweißen
- Kabelrohr Ø88,9x5 parralel mit einbauen (auf Luftdichtigkeit ist zwingend zu achten)

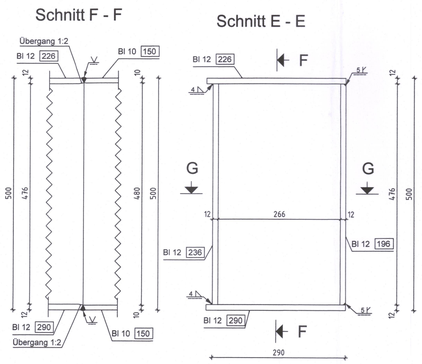

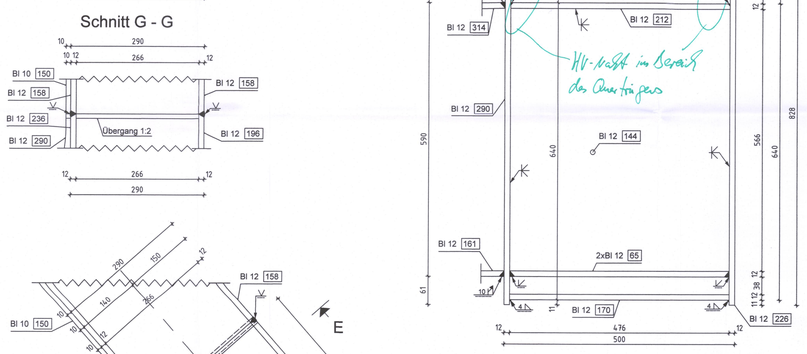

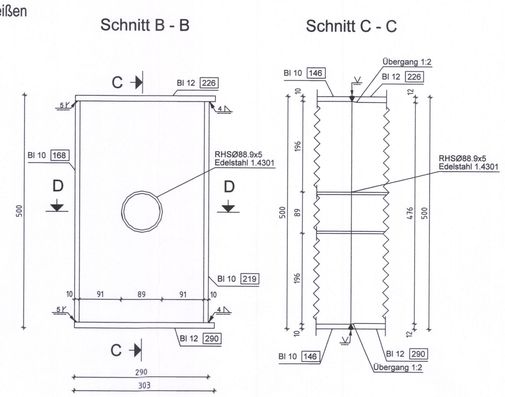

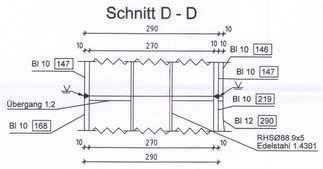

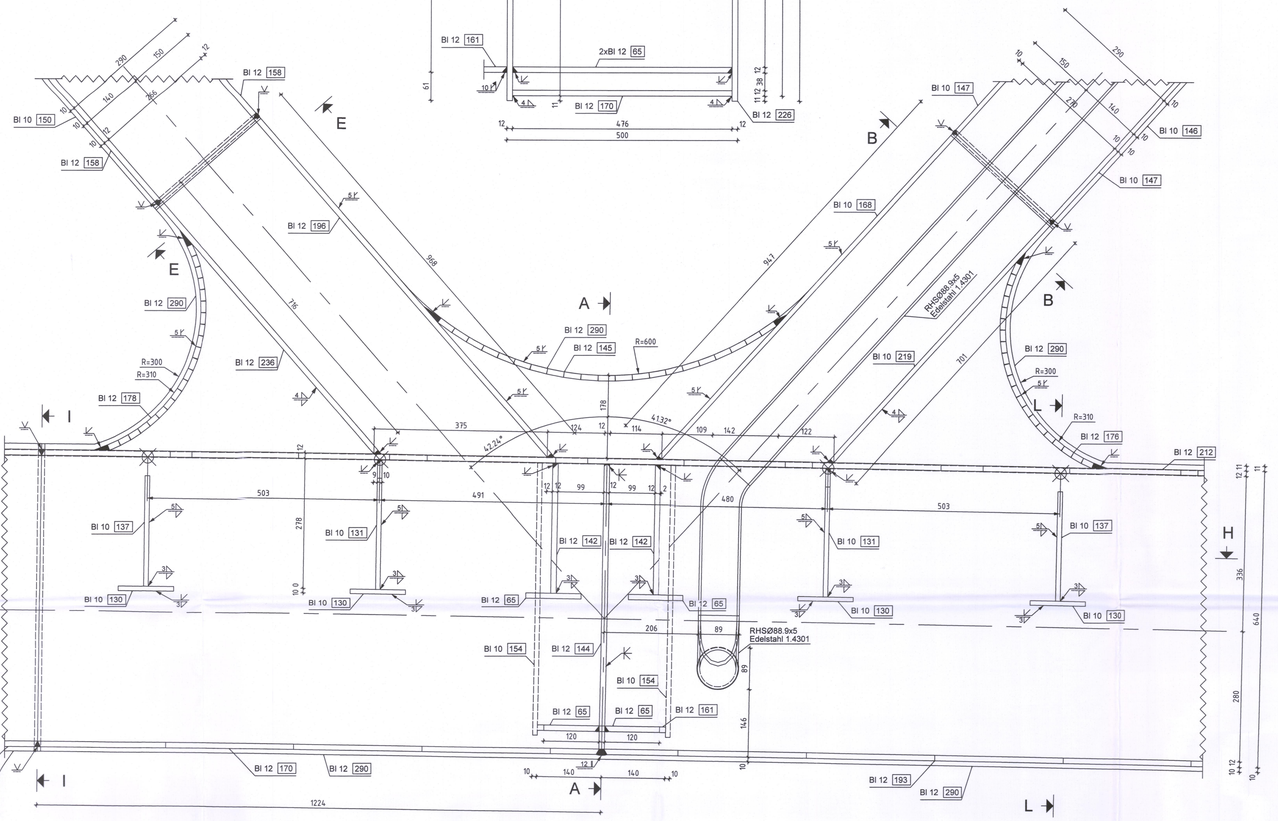

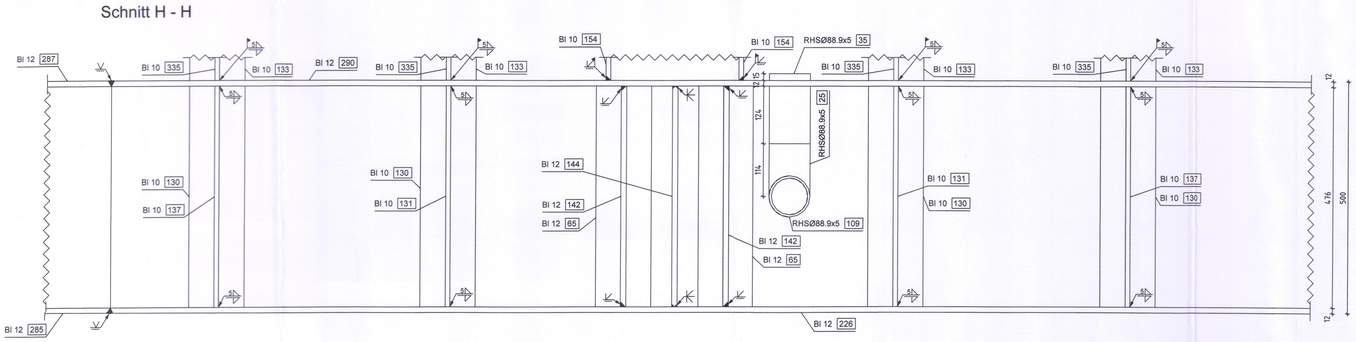

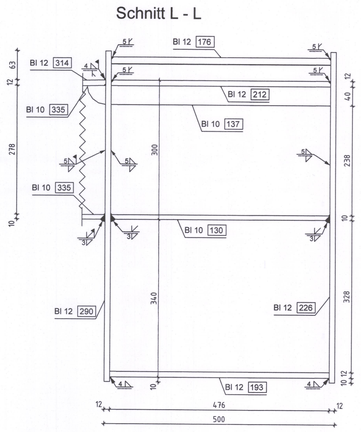

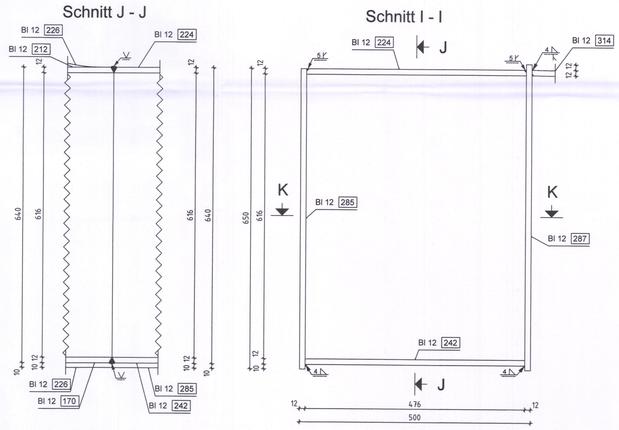

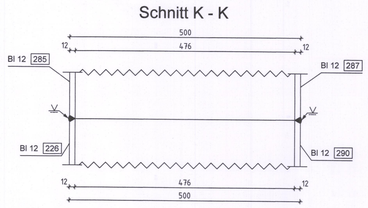

Übersicht Knotendetails

M1:200

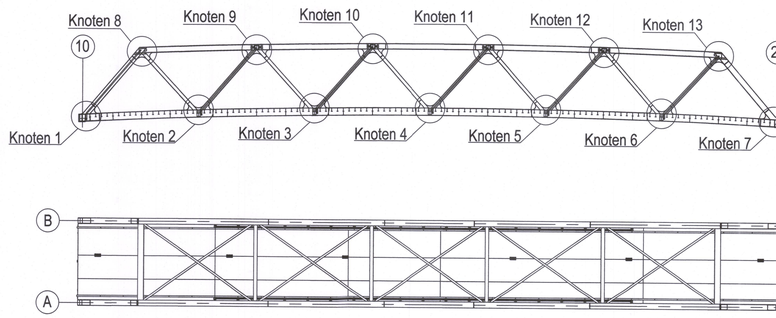

Dargestellt sind die Knotenpunkte aus Fachwerkbinder Achse A
Die Knotenpunkte in Achse B sind spiegelbildlich auszuführen

Ausführungsklasse: DIN EN 1090-2 EXC 3

Baustoffe:

Bauteil	Werkstoff / Korrosionsschutz
Brückenüberbau	S355J2+N DIN EN 10025
Geländer	S235JR DIN EN 10025; 1.4571
Kopfbolzen	S235J2+N+C450 DIN EN ISO 13918 SD

Werkstoffzeugnisse:

Bauteil	Werkstoffzeugnis
Bleche Überbau:	Abnahmeprüfzeugnis 3.2 nach DIN EN 10204 DBS 918002 ist zu beachten
Profilstahl Geländer:	Abnahmeprüfzeugnis 2.2 nach DIN EN 10204
Verbindungsmittel:	HV-Schrauben - Abnahmeprüfzeugnis 3.1 Kopfbolzen - Abnahmeprüfzeugnis 2.2 nach DIN EN 10204
Schweißzusätze:	DB Zulassung

Toleranzen:

Kriterium	Toleranzklasse
Längen / Winkelmaße:	DIN EN ISO 13920 Klasse C
Geradheit,Ebenheit,Parallelität:	DIN EN ISO 13920 Klasse G
Schweißverbindungen	DIN EN ISO 5817 Bewertungsgruppe B

Schweißdaten:

Verfahren:	MAG-Prozeß 135; UP-Proßes 121; E-Hand 111; Hubzündungs-Bolzenschweißen 783
Nahtausführung:	lauf Darstellung, ansonsten umlaufende Kehlnaht a=4mm

Schweißnahtprüfungen:

Sichtprüfung	alle Nähte zu 100% nach DIN EN ISO 17637
zerstörungsfreie Prüfung	11.DIN EN 1090-2 Tabelle 24 bzw. ZTV-Ing. Teil 4 Tabelle 4.1.3

Übersichtsskizze

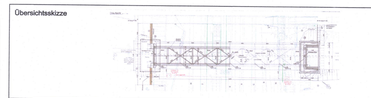

die Übereinstimmung der Zeichnung mit der Ausführung bestätigt:
für den Auftragnehmer ..... Ort, Datum, Unterschrift
für die Stadt Dülmen ..... Ort, Datum, Unterschrift
Datum geprüft / genehmigt
Datum geprüft / genehmigt
Datum geprüft / genehmigt
Genehmigungsvermerk Eisenbahn-Bundesamt
Klöker + Partner 12. Okt. 2020
3. AUSFERTIGUNG beantw. ..... erl. .....
In bautechnischer Hinsicht geprüft
Prüf-Nr.: 75 des Prüfberichtes vom 20.13
am 21. 10. 2020
Dr.-Ing. Titus Klöker
Prüfingenieur für Baustatik, Fachrichtung Massivbau
KUP Klöker & Partner beratende Ingenieure
Köln-Porz Amtsweg 3, 51103 Köln, Tel. 02219636029-0, Fax (...

Freigabe zur bautechnischen Prüfung durch den
Ort, Datum, Unterschrift
Prüfingenieur: EBA
Ort, Datum
gleichgestellt mit Prüfexemplaren
Datum geprüft / genehmigt
Freigabe der Ausführungsunterlagen
Dr. mit Regelungen durch den BVB
Freigabe-Nr.: 307-BS 2006
Do, 01.11.20
Ort, Datum, Unterschrift (BVB)
Genehmigung zur Bauausführung durch die Stadt
Ort, Datum, Unterschrift

Index	Änderungen bzw. Ergänzungen:
a	Prüfeintragungen übernommen

Ausführungsplanung

Bauherr / Auftraggeber:
Stadt Dülmen
Fachdienstleitung "BIV, Dülmen"
Friedrich-Leggewie-Straße 13
48249 Dülmen
STADT DÜLMEN
Datum Unterschrift Herr Scholz

Stadt Dülmen
Fachplanungsamt /
Teilprojektleitung
Friedrich-Leggewie-Straße 13
48249 Dülmen
STADT DÜLMEN
Datum Unterschrift

Planzeichen Nr.:
Projekt-Nr.:

	Datum
gez.:	28.08.20
bearb.:	28.08.20
gepr.:	28.08.20

Planverfasser:
ROHLFING GmbH
Architekten Ingenieure Stadtplaner
Hauptstraße 2 · 46499 Hamminkeln · Telefon 02852 9664-0 · Telefax 02852 9664-20
www.rohlfing-gmbh.de
© 2020 • Rechtsinhaber: Rohlfing GmbH
Datum: 09.10.2020 Unterschrift:

Projektsteuerung im Auftrag der Stadt
ZPP-KSP GVE
Zentralprüfdienste & Projektsteuerung GmbH
Beratender Ingenieur und Stadtplaner
Kurfürst Schöttberg Partnerschaft mbB
Friedenstraße 34
47053 Duisburg
Datum Unterschrift

Höhensystem:
Koordinatensystem:
Ursprungsplan:
Blattgröße:
Maßstab:

Vorhaben:
Bahnhof Dülmen
klimagerecht und mobil unterwegs

Planart: Stahlbau - Brückenüberbau

Plannummer: 80016_EP07_I_HB_DET_AP_007_a

Planinhalt: Fuß- / und Radwegbrücke Bahnhof Dülmen
Knotenpunkt 5 - Schnitte und Details